КП175-420-012

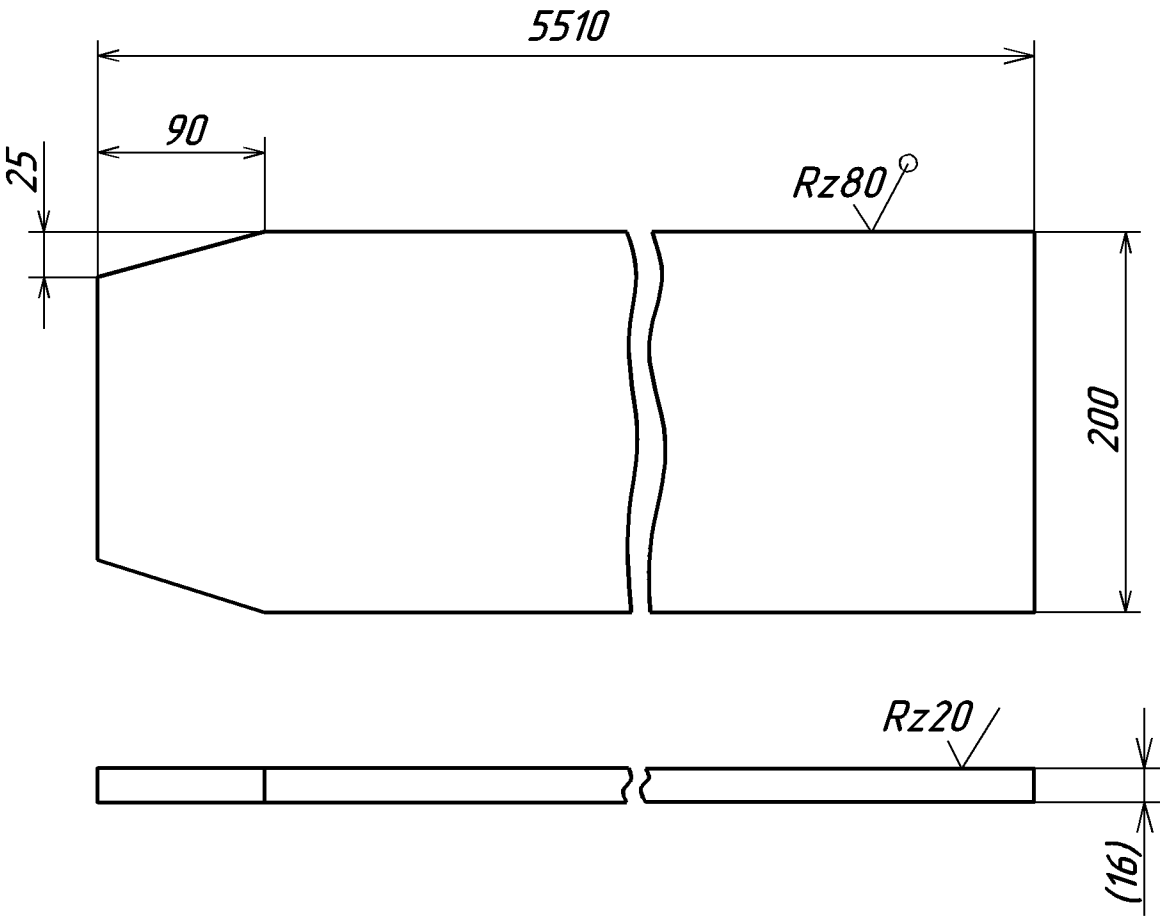

1. Неуказанные предельные отклонения размеров: h14; $\pm\frac{IT14}{2}$.

2. Размеры в скобках – после сборки.

					КП175-420-012			
Изм.	Лист	№ докум.	Подп.	Дата	Лист	Лит.	Масса	Масштаб
Разраб.						И	147	1:4
Пров.						Лист	Листов 1	
Т.контр.								
Н.контр.					Сталь 325-12 ГОСТ 19281-89			
Утв.								

Перв. примен

Справ. №

Подп. и дата

Инв. № дубл.

Взам. инв.№

Подп. и дата

Инв.№ подл.